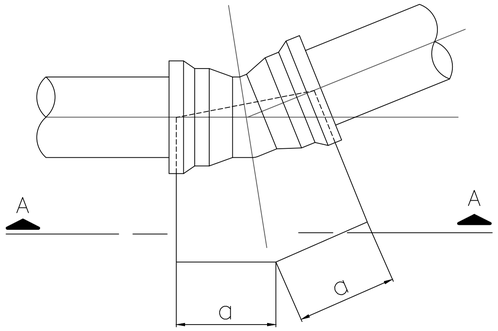

BLOCO DE ANCORAGEM
CURVA 11° E 22°
PLANTA
SEM ESCALA

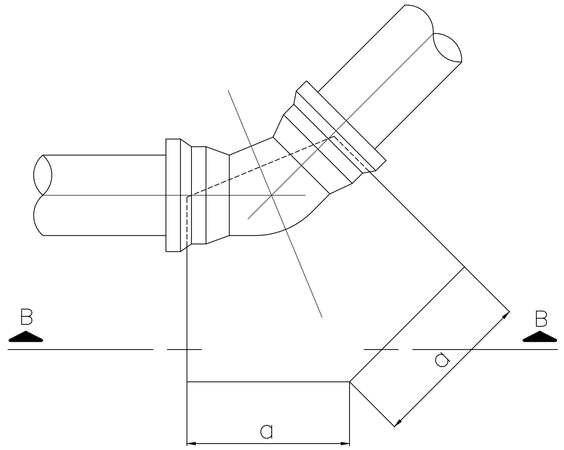

BLOCO DE ANCORAGEM
CURVA 30°, 45°, 60°, 90°
PLANTA
SEM ESCALA

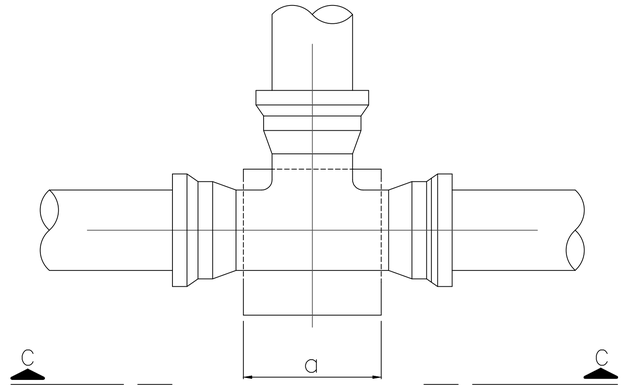

BLOCO DE ANCORAGEM
TÊ 45° e 90°
PLANTA
SEM ESCALA

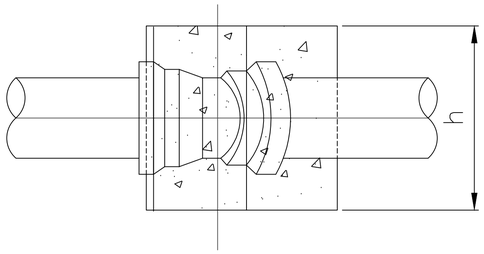

CORTE AA
SEM ESCALA

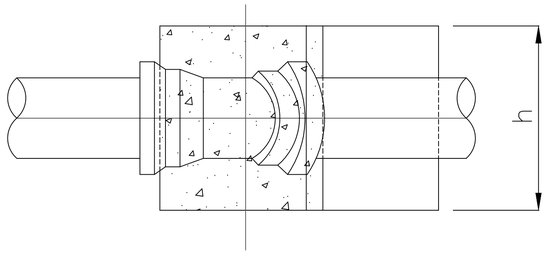

CORTE BB
SEM ESCALA

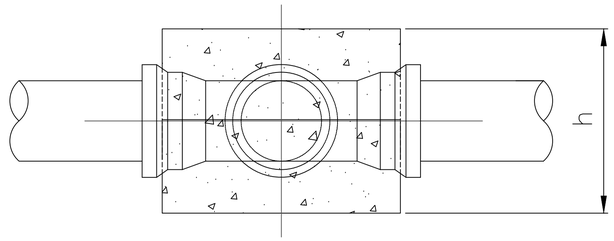

CORTE CC
SEM ESCALA

DIÂMETRO	ÁREA - SEÇÃO	ANGULO DA	ÁREA - SEÇÃO	LARGURA	ALTURA	ADOTADO (CM)	
(mm)	TUBO (Cm2)	CONEXÃO	BLOCO (Cm2)	A (cm)	H (cm)	A	H
100	78,54	11	16,64	4,08	4,08	15	15
		22	33,59	5,80	5,80	15	15
		30	46,30	6,80	6,80	15	15
		45	71,57	8,46	8,46	15	15
		60	99,76	9,99	9,99	15	15
		90	172,79	13,14	13,14	15	15

GABRIEL VINICIUS MARTINS:12100018612

Assinado de forma digital por GABRIEL VINICIUS MARTINS:12100018612
Dados: 2023.01.12 14:12:26 -03'00'

NOTAS

1 – Dimensões em centímetro exceto onde indicado;
2 – A classe de pressão mínima requerida para todos os materiais será de 6,0 Kg/cm2;
3 – Diâmetros em milímetros;
4 – Blocos de ancoragem para diamentros entre 50 a 100 mm.

LEGENDA

a = LADO DO ENCOSTO;
h = ALTURA DO BLOCO;

MAPA CHAVE

ATUALIZAÇÃO

REV.	DESCRIÇÃO	DATA	EXEC.	VERIF.	APROV.
0	EMISSÃO INICIAL	12/04/19	M.L.G.L.		

CONTRATADA: CARVALHO AMARAL ENGENHARIA
CNPJ Nº: 16.783.066/0001-35
Avenida Mestre Fininha, nº 726, 1º andar
Centro, Montes Claros/MG,
CEP: 39401-074

CONTRATO Nº 116/2018
RESP. TEC. GABRIEL VINICIUS MARTINS
REG. CREA: MG 148381/D

CONTRATANTE: PREFEITURA MUNICIPAL DE CAPITÃO ENÉAS/MG
CNPJ Nº: 18.017.426/0001-13
Rua Alencastro Guimarães, s/n
Centro, Capitão Enéas/MG,
CEP: 39445-000

MUNICÍPIO/ÁREA: CAPITÃO ENÉAS/MG
RESPONSÁVEL CONTRATANTE: PREFEITURA DE CAPITÃO ENÉAS

TÍTULO: SISTEMA DE ABASTECIMENTO DE ÁGUA
DETALHES
BLOCOS DE ANCORAGEM PARA DIAMENTRO ENTRE 50 A 100 MM.

ENDEREÇO DA OBRA: COMUNIDADE RURAL SANTANA DA SERRA, CAPITÃO ENÉAS– MG.

DATA: 12/04/2019
ESCALA: INDICADA
PRANCHA: 01/01
ARQUIVO: DE–2019.762–MG.CPE–ABS–ARQ.001=0